NISSAN PATROL

Serie GQ Y GU Con suspensión
Platos caster de 5 grados
Para alturas de hasta 130mm - 170mm

- *Asegurese de tener todas las partes listas antes de empezar con el trabajo.*
- *Trabaje en un radio de brazo a la vez.*
- *Los tres platos caster tendrán un aspecto similar. Uno aparecera diferente, la placa impar se debe instalar en la cara interna más cercana a la cubierta ampliada.*

1) ***Remueva los dos tornillos del brazo. Ubique los platos caster con 1/2 corte hacia adentro instale y aseguro el perno y la tuerca para sostenerlo en su lugar.***

2) ***Coloque el frente del plato caster de tal manera que el 1/2 corte este a tope contra el fondo de este soporte de montaje.***

2a) **Utilice grapas para asegurar, a continuación, ponga un punto de soldadura a lo largo del borde de los platos caster y asegure firmemente estos platos en su posición, al verificar el ½ corte que este con firmeza contra el soporte. * Recuerde desconectar la batería antes de iniciar con la soldadura en el vehículo.**

3) ***Use el agujero superior frontal de los platos caster como guía para perforar en el montaje.***

3a) **Utilice una broca de 16,5 mm, y un taladro de ángulo recto para obtener mejores resultados.**

4) ***Afloje el perno del brazo posterior y retire el perno delantero en el otro lado del vehículo de movimiento y facilitar su posicionamiento. Retornar la placa caster e instalarla en el nuevo frente con el perno inferior, seguido por el perno superior delantero incluyendo el tubo separador entre estos montajes.***

5) ***Sólo apriete después después que el ensamble del vehículo se haya finalizado y puesto en tierra.***

6) ***Alinee el vehículo, y compruebe la tensión de todos los tornillos después de un recorrido de 500 kilometros.***

IRONMAN 4X4
LA ESQUINA LTDA
Tel: 2102488
email: laesquinajgd@cable.net.co
www.ironmancolombia.com

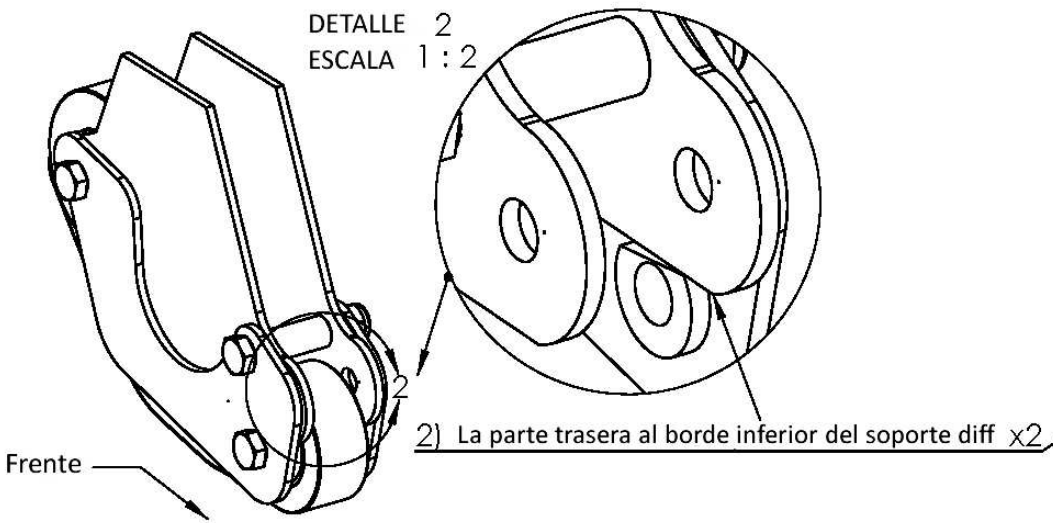

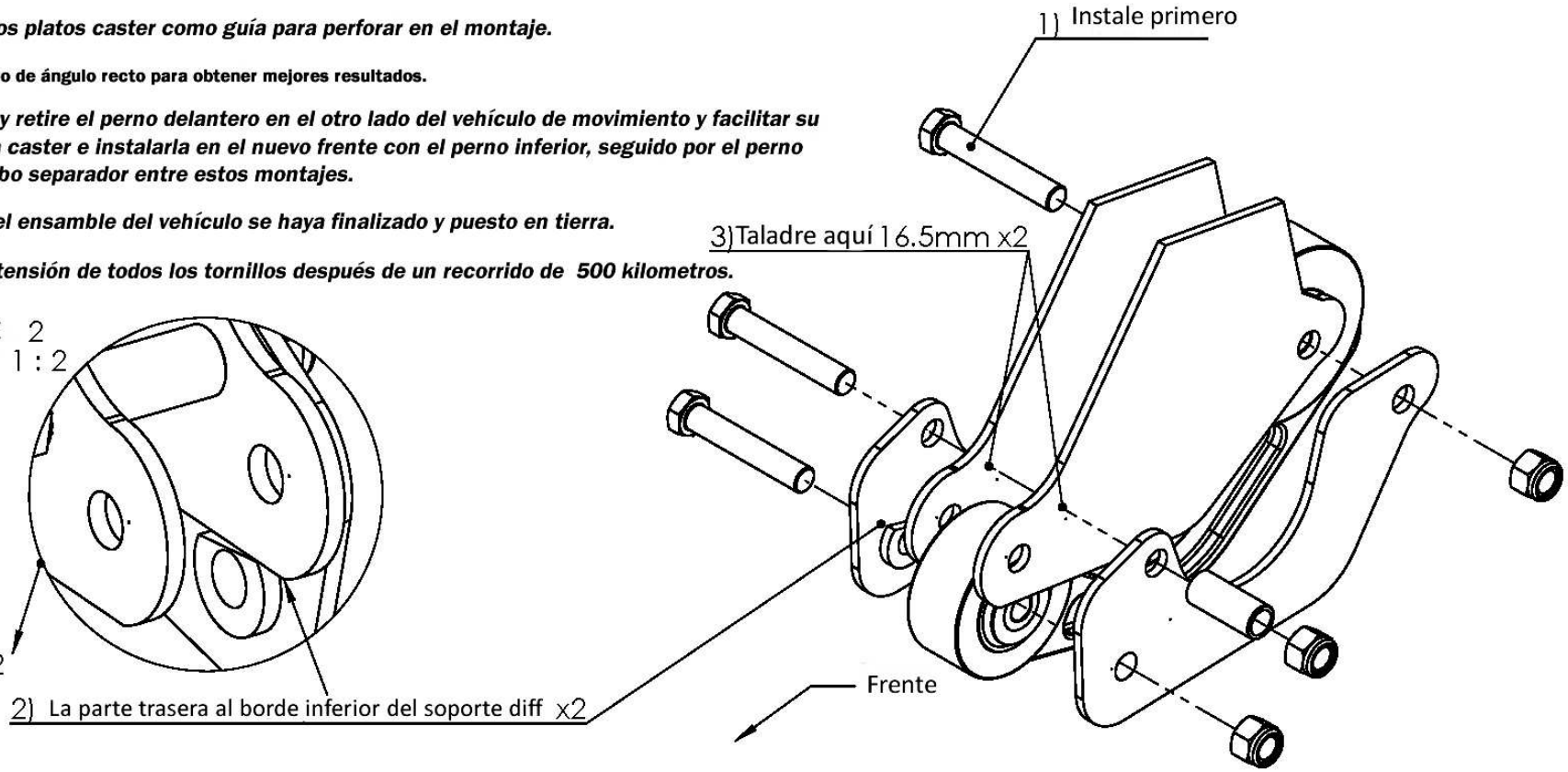

Algunas imagenes han sido emitidas para mayor claridad

CPLATE003