1144 Kit de Bujes Castor

Instrucciones de instalación Standard / 2.5 Grados / 3.5 Grados de compensación del radio del brazo Toyota Landcruiser 78, 79, 80, 105 Series Nissan Patrol GQ, GU

LEER TODAS LAS INSTRUCCIONES Y

ADVERTENCIA DE SEGURIDAD

Ironman Recomienda que este sistema debe ser instalado por un técnico profesional. Además de estas instrucciones, es importante el conocimiento profesional de los procedimientos de montaje y control que se necesitan después de la instalación.

LISTA DE PARTES

Part # Descripción Cantidad1144UT Buje de Poliuretano8 Tubo de acero 4

INSTALACION DEL KIT

1. Marque el radio original del buje con una línea vertical de 90 grados al nivel del suelo
2. Levante el vehículo con apoyo de soportes y gato para mayor seguridad.

• **Asegúrese de que todos los componentes nuevos han sido recibidos correctamente antes de abrir las piezas existentes**

RETIRO DE COMPONENTES

1. Soporte el diferencial con gato de piso para evitar el estiramiento de las mangueras del sistema de frenado.
2. Desmonte con cuidado el brazo frontal y retírelo del vehículo. Puede ser necesario retirar la barra estabilizadora y la barra de pista para los vehículos Nissan.

INSTALACION DEL KIT IRONMAN

5. Usando un gato hidráulico retire los bujes originales del brazo

ADVERTENCIAS ANTES DE LA INSTALACION DEL SISTEMA Y FUNCIONAMIENTO DEL VEHICULO.

Utilize siempre protección para los ojos cuando trabaje con herramientas manuales y maquinaria en general.

1. Alinee con cuidado los bujes al desplazamiento deseado (ver imagen)
2. No engrase el exterior del Buje pero si engrase el interior del tubo.
3. Puntee el buje Ironman para cerciorarse que la posición de los agujeros para los tornillos es la correcta. El centro de la medición es (Toyota185mm) (Nissan 240mm) (ver imagen)
4. Coloque nuevamente el brazo en el vehículo, no ajustar en esta etapa solo atornillar los pernos con los dedos.
5. Cuando ambos brazos estén terminados de instalar, baje con cuidado el vehículo al piso
6. Utilize agente de bloqueo para asegurar las roscas y ajuste los tornillos según las especificaciones del fabricante.
7. Revise todos los tornillos para tener el ajuste correcto.
8. El vehículo necesitara de una alineación adelante y atrás.
9. Revise los tornillos antes de iniciar el test drive y evalué después de un recorrido de 500km.

La Esquina LTDA. Bogotá-Colombia-Sur América
Teléfono: 057 2102488

AJUSTE DE EQUIPOS SIN COMPENSACION

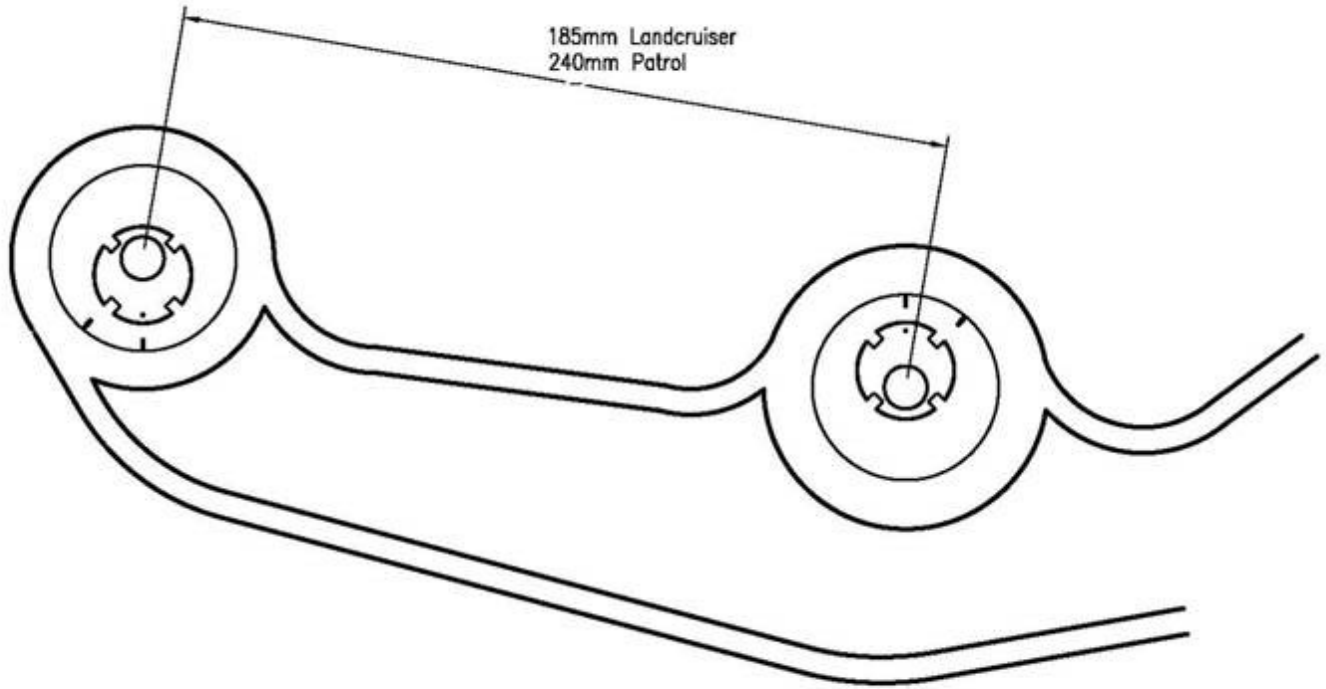

Esta configuración se utiliza para sutituir el radio del brazo del buje sin ningun cambio en angulos del castor.

	IRONMAN SUSPENSION
TITLE	1144UT BUSH
DATE	DRAWING NO.
SCALE NTS	SHEET SIZE

ELEVACION DE VEHICULOS 1- 3”
2.5 GRADOS DE COMPENSACION

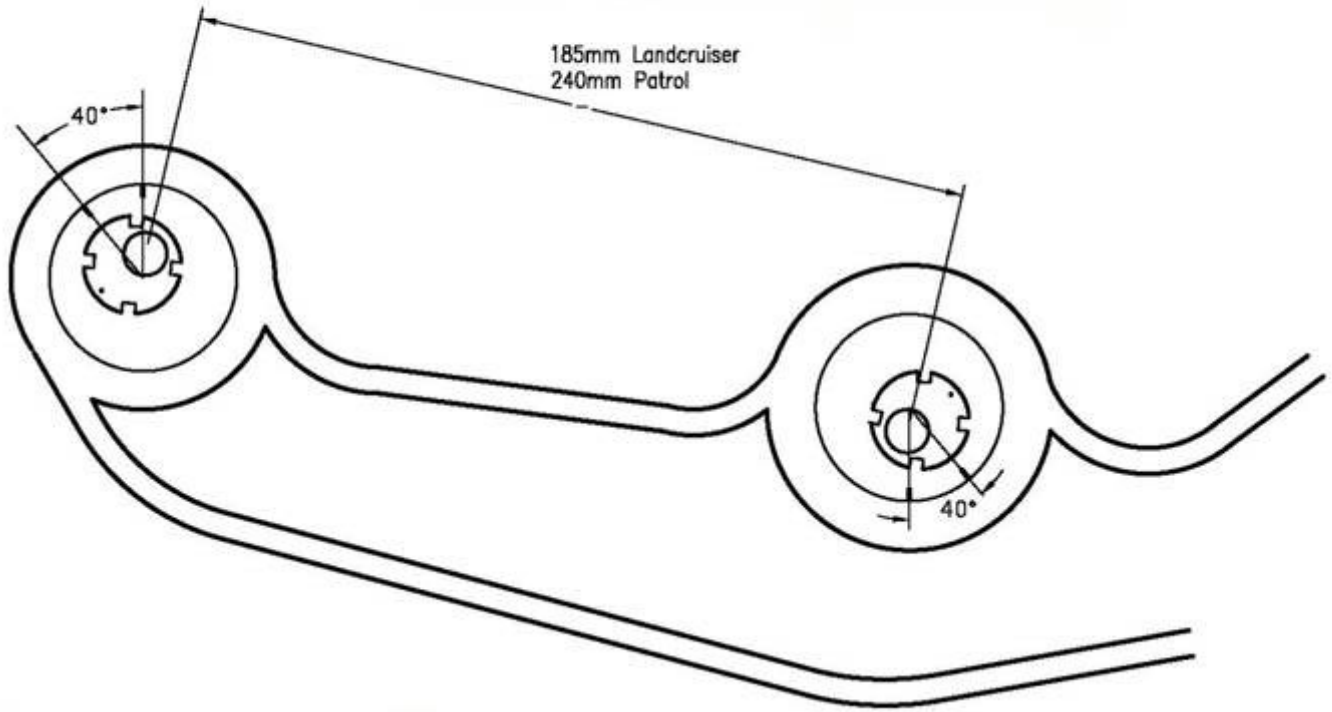

Este ajuste proporciona la alineación correcta para el ángulo del caster corrección de la alineación

	IRONMAN SUSPENSION
	TITLE 1144UT BUSH
	DATE / DRAWING NO. / SHEET SIZE
	SCALE NTS

ELEVACION DE VEHICULOS 3-4”
3.5 GRADOS DE OMPENSACION

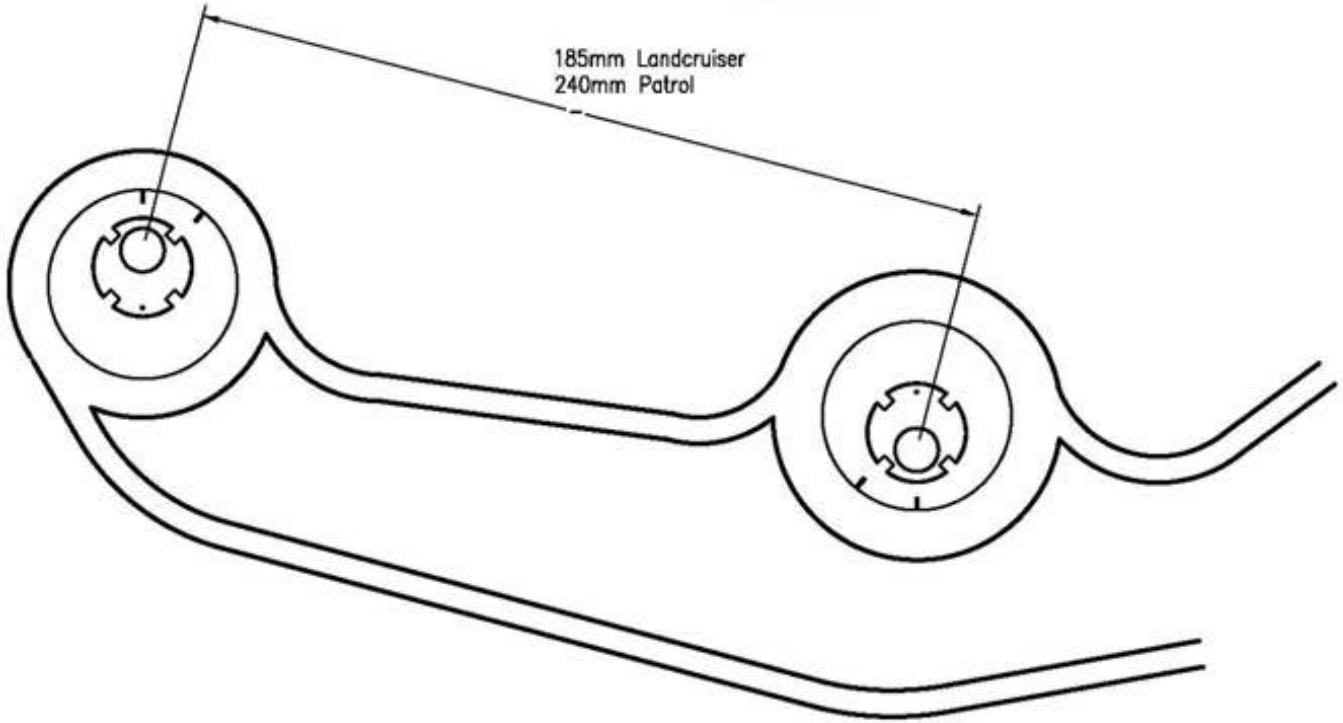

IRONMAN SUSPENSION	
TITLE 1144UT BUSH	
DATE	DRAWING NO.
SCALE NTS	
SHEET SIZE	